ՀԱՆԳՈՒՅՑ-1, Մ1:20

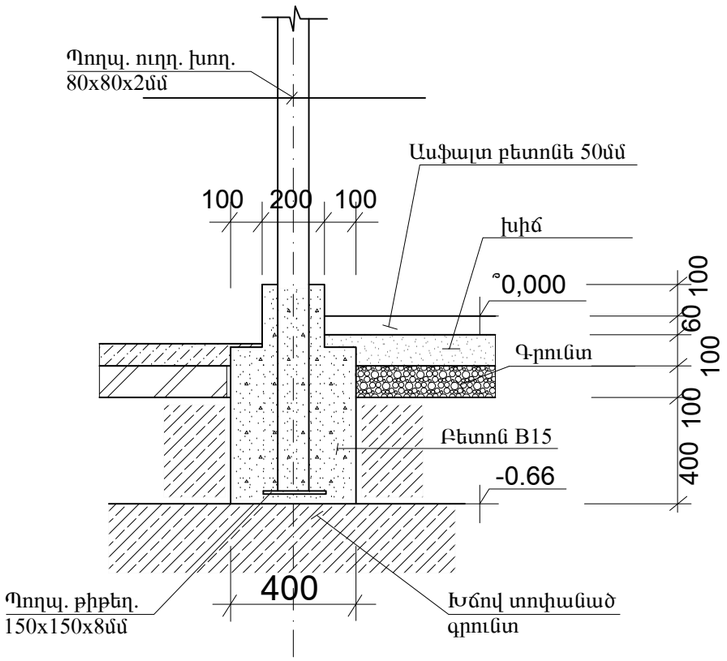

ՀԱՆԳՈՒՅՑ-2, Մ1:20

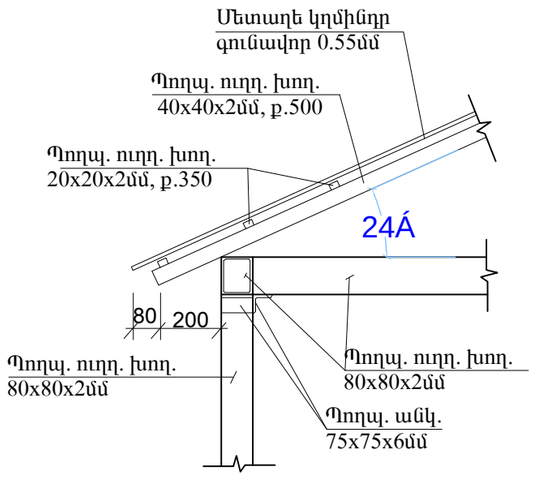

ԿՏՐՎԱԾՔ 1-1 Մ1:100

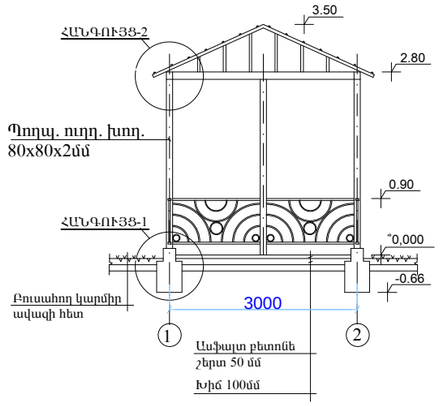

ՀԱՏԱԿԱԳԻԾ 0.00 ՆԻՇՈՒՄ, Մ1:100

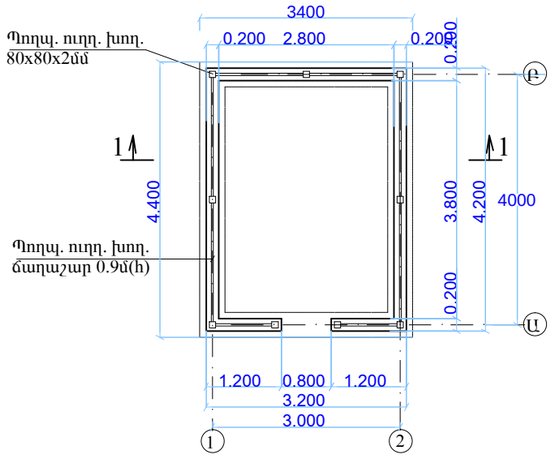

ՏԵՍՔԸ ԸՍՏ «Ա-Բ»-Ի, Մ1:100

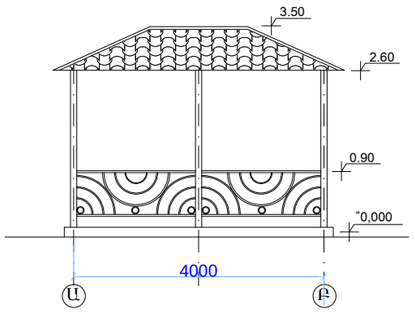

ԾՊԵՂՆԵՐԻ ԴԱՍԱՎ. ՍԽԵՄԱՆ, Մ1:100

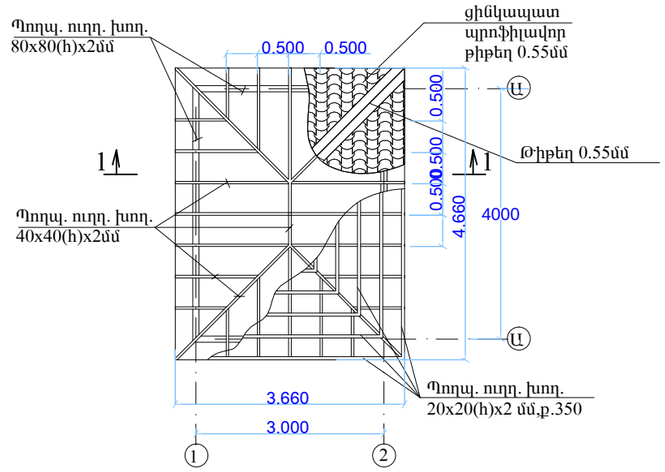

ՃԱՂԱՇԱՐԻ ՖՐԱԳՄԵՆՏ, Մ1:30

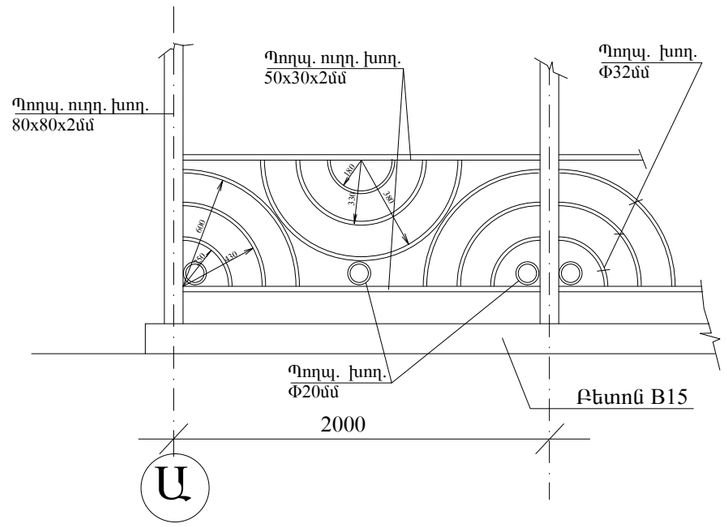

				Երևանի վարչական շրջանի Գ. Նժդեհի 9, 9ա նախագիծ Պատվիրատու՝ վարչական շրջան Պատվեր՝ «ԵՔ- ԸԱՇՁԲ - 13/14-1»			
ՆԳՃ	Հ.Հովսեփյան						
Նախագծ.	Հ. Մեսրոպյան			Ճարտարապետաշինարարական մաս	Փուլ	Թերթ	Թերթեր
					ՃՇ		
				Զրուցարանի կոնստրուկտիվ էլեմենտներ	«ՍՈՒՖԵՏ» ՍՊԸ		